Ra 6,3 (√)

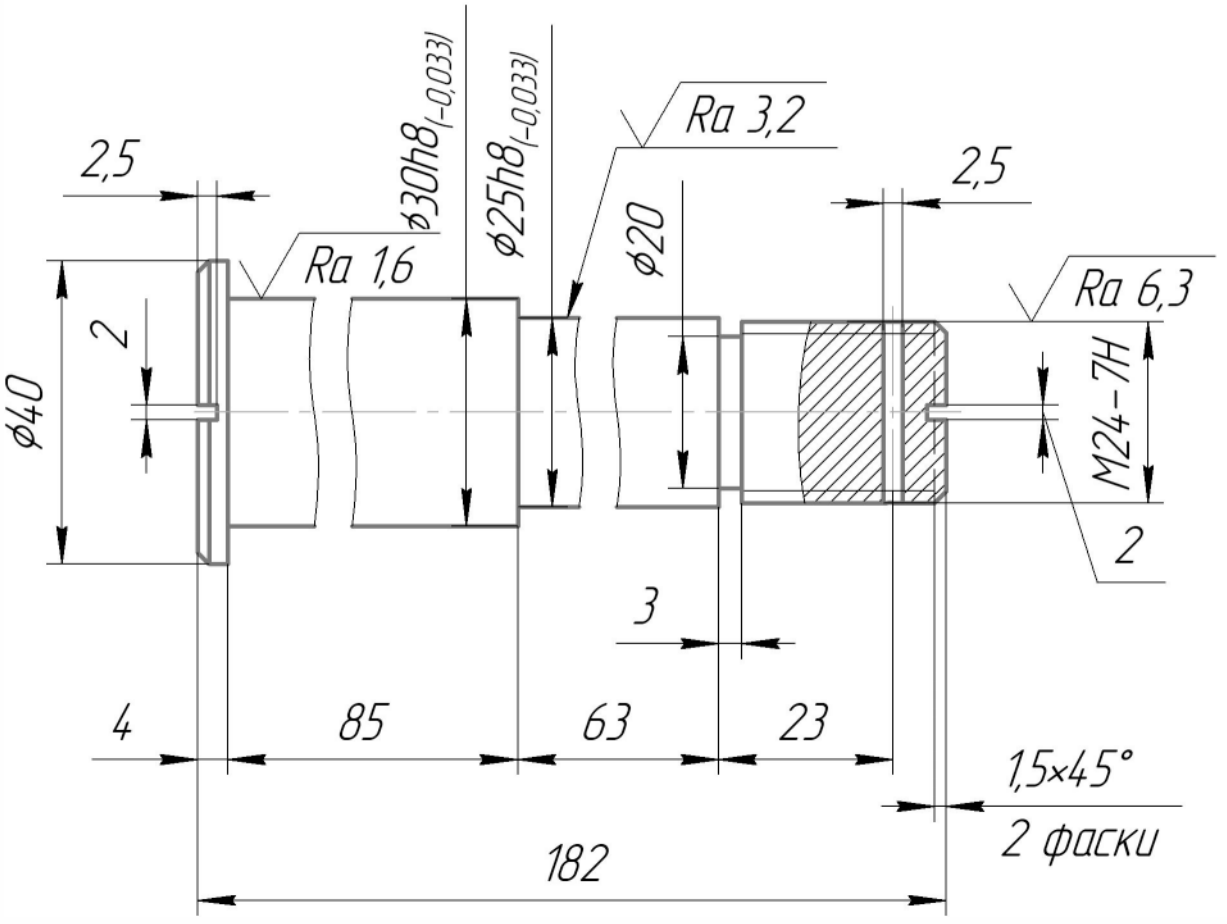

1 HRC 35...40
2 Неуказанные предельные отклонения по ОСТ 1.76253-78.
3 Острые кромки притупить.

	К1366.10.006		
	Ось	Лит.	Масса 0,85 / Масштаб 1:1
		Лист	Листов 1
	Сталь 45 ГОСТ 1050-2013		

Копировал Формат А4

Перв. примен. | Справ. № | Подп. и дата | Инв. № дубл. | Взам. инв. № | Подп. и дата | Инв. № подл.